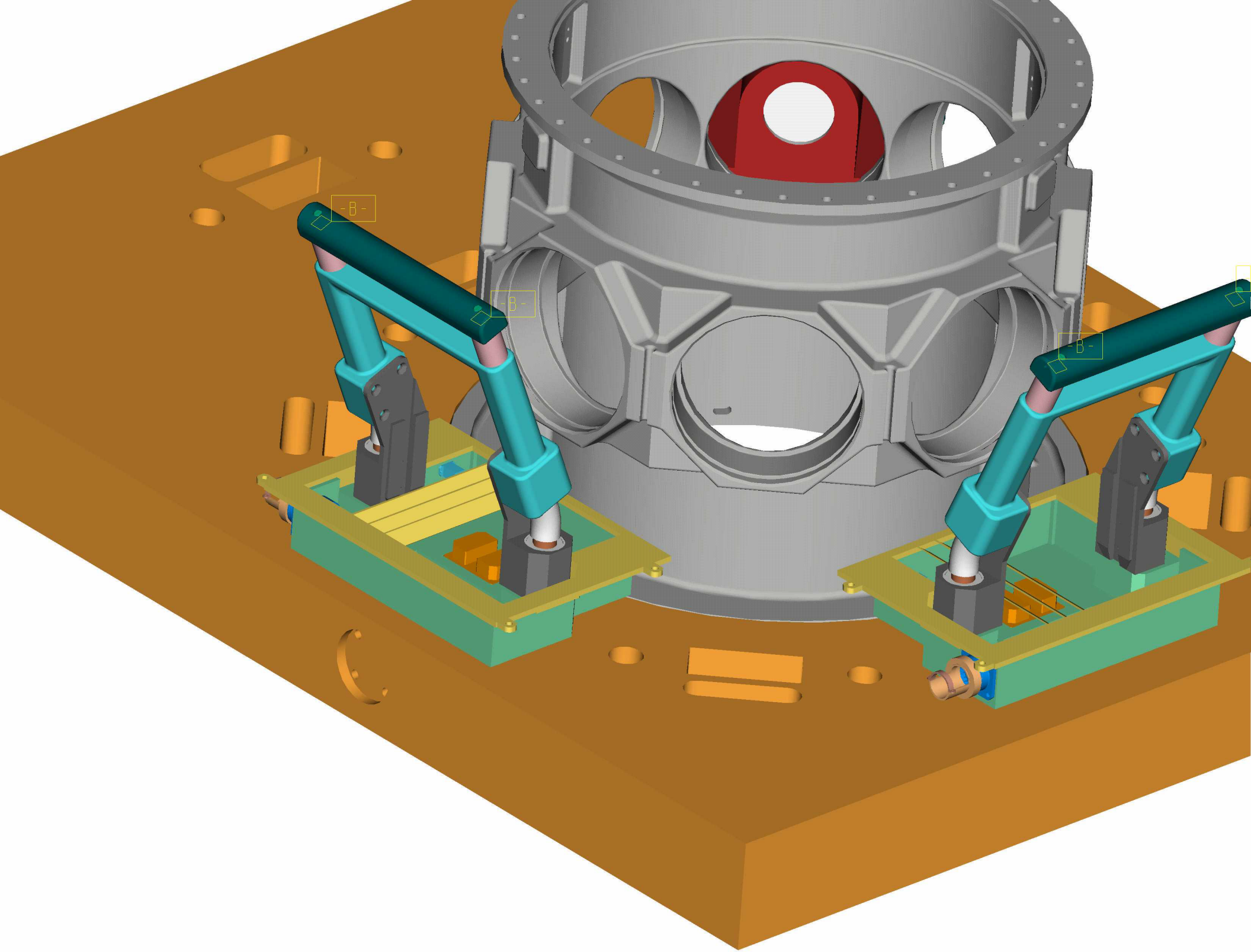
-B-
-B-
-B-